（12/3_2日目結果反映）

第21回 スポーツハヤカワカップ

KFA 第44回熊本県少年サッカー新人大会（田嶋杯）U-11熊本県大会　組合せ表

１・２回戦	11/27(日)	・横島グラウンド・金魚と鯉の郷・大津多目的広場ABCD・さんさん公園AB・運動公園多目的A・山鹿カルチャーセンタークレー・桜木フレスポ・大矢野総合AB・宇土マリーナ・大矢野総合AN
（予備日）	12/3(土)	
３・４回戦	12/3(土)	大津多目的広場AB・観音山芝生グラウンドAB・松島アロマAB・熊本県フットボールセンターAB
（予備日）	12/4(日)	
５・６回戦	12/10(土)	熊本県フットボールセンターAB
（予備日）	12/11(日)	
準決勝・決勝戦	12/17(土)	八代県営球技場
（予備日）	12/18(日)	大津多目的広場

１・２回戦：11/27(日)

会場	No		Team
A	1	A1	グラントゥールＳＣ
大津多目的A	2	A2	アルエット錦Ｊｒ
	3	A3	一新ＦＣ
	4	A4	ＦＣ　ＢＩＧＷＡＶＥ
	5	A5	太陽スポーツクラブ熊本
	6	A6	ビースターＦＣ
	7	A7	出水サッカークラブ
	8	A8	ＡＭＥ－ＳＯＵＬ．ＦＣ　０１
	9	A9	ＦＣ　ＦＯＲＭＡＲＥ熊本
B	10	B1	ＦＣ．ＣＯＮＱＵＥＳＴＡ
さんさん公園A	11	B2	宇城ユナイテッドＦＣ
	12	B3	姫戸ＦＣｊｒ
	13	B4	ＰＲＯＧＲＥＳＳ　ＦＣ　熊本
	14	B5	ＦＣ　ＣＲＡＱＵＥ
	15	B6	アッズリーノ熊本
	16	B7	エンフレンテ熊本Ｕ－１２　Ａ
	17	B8	熊本ＹＭＣＡフットボールクラブＵ－１２
C	18	C1	カベッサ熊本
大津多目的B	19	C2	バッサーレ阿蘇
	20	C3	ソレッソ熊本Ｕ－１２Ｖ
	21	C4	チリエスト熊本
	22	C5	Ｇｌａｎｚ熊本
	23	C6	ＦＣ氷川
	24	C7	ＫＵＲＯＩＳＨＩＦＣ
	25	C8	ブレイズ熊本ジュニア
D	26	D1	山鹿ＦＣジュニア
森園カントリーパークA	27	D2	築山サッカークラブＡ
	28	D3	あさぎりＦＣ
	29	D4	アルエット熊本ＦＣ
	30	D5	文政ＦＣ
	31	D6	ＡＳ苓北
	32	D7	ヴァリエンテＦＣ　ユナイテッド
	33	D8	ＦＣ　ガネーシャ
	34	D9	スポレクエイト
E	35	E1	矢部フットボールクラブ・ジュニア
宇土マリーナ	36	E2	玉東ＦＣ
	37	E3	ＦＣ ＦＩＯＲＩＴＵＲＡ ＫＵＭＡＭＯＴＯ
	38	E4	ＦＣ　Ｗｉｎｇｓ　熊本
	39	E5	ＧＡＲＬＥＸ花園
	40	E6	レタドール熊本ジュニア
	41	E7	ＦＣ．ＡｎｔｓＵ－１１
	42	E8	ＦＣ　ＶＩＶＯ
F	43	F1	ＦＣ　ＭＡＲＯＬＡ
桜木ふれスポパーク	44	F2	アッズリーノ熊本セカンド
	45	F3	ロアッソ熊本ジュニア
	46	F4	ＦＣ　ＬＩＳＯＬ
	47	F5	水前寺白山スポーツ少年団
	48	F6	アルマラッゾ熊本Ｊｒ．Ｎ
	49	F7	アルフィーオ熊本
	50	F8	ビエドール玉名ＦＣ
G	51	G1	熊本ＨＯＫＵＢＵＪＦＣ
横島グラウンド	52	G2	ＭＪＳＣサンビーノ
	53	G3	フリージア熊本Ｇ
	54	G4	エポルビア苓北ＦＣＹ
	55	G5	ビアンカスにしはら
	56	G6	太陽スポーツクラブ熊本玉名Ｕ－１１
	57	G7	Ｓｏｎ’ｓ甲佐
	58	G8	マリーゴールド熊本
H	59	H1	スポーツの森・大津ＦＣ　Ｈ
大矢野総合公園A スポーツ	60	H2	宇土ＦＣ
	61	H3	プエルタ熊本ＦＣ
	62	H4	ディラネーロ天草
	63	H5	ＴＡＩＫＥＮ．ＦＣ－ＶＥＮＴＯ熊本Ｕ１２
	64	H6	グランヴァロール大津ＦＣＵ１１
	65	H7	Ｈｉｇｈ　Ｆｉｅｌｄ
	66	H8	三和ＦＣ
	67	H9	太陽スポーツクラブ熊本Ｗ

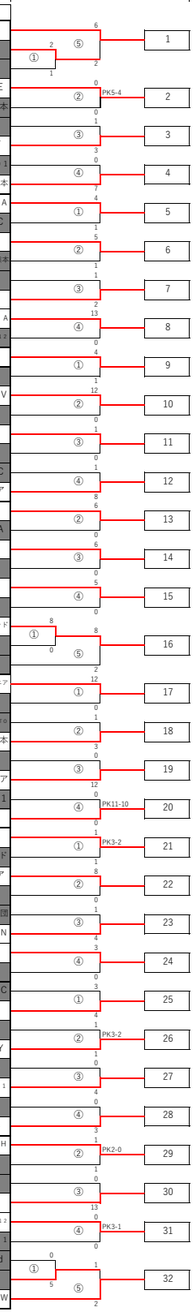

会場	No	割り当て	Team
熊本県フットボールセンターA	1		グラントゥールＳＣ
	2		ＦＣ　ＢＩＧＷＡＶＥ
	3		出水サッカークラブ
	4		ＦＣ　ＦＯＲＭＡＲＥ熊本
	5		ＦＣ．ＣＯＮＱＵＥＳＴＡ
	6		姫戸ＦＣｊｒ
	7		アッズリーノ熊本
	8		エンフレンテ熊本Ｕ－１２　Ａ
大津多目的B	9		カベッサ熊本
	10		ソレッソ熊本Ｕ－１２Ｖ
	11		Ｇｌａｎｚ熊本
	12		ブレイズ熊本ジュニア
	13		山鹿ＦＣジュニア
	14		あさぎりＦＣ
	15		文政ＦＣ
	16		ヴァリエンテＦＣ　ユナイテッド
観音山グラウンドB	17		矢部フットボールクラブ・ジュニア
	18		ＦＣ　Ｗｉｎｇｓ　熊本
	19		レタドール熊本ジュニア
	20		ＦＣ　ＶＩＶＯ
	21		ＦＣ　ＭＡＲＯＬＡ
	22		ロアッソ熊本ジュニア
	23		アルマラッゾ熊本Ｊｒ．Ｎ
	24		アルフィーオ熊本
松島アロマA	25		ＭＪＳＣサンビーノ
	26		エポルビア苓北ＦＣＹ
	27		太陽スポーツクラブ熊本玉名Ｕ－１１
	28		マリーゴールド熊本
	29		スポーツの森・大津ＦＣ　Ｈ
	30		ディラネーロ天草
	31		ＴＡＩＫＥＮ．ＦＣ－ＶＥＮＴＯ熊本Ｕ１２
	32		太陽スポーツクラブ熊本Ｗ

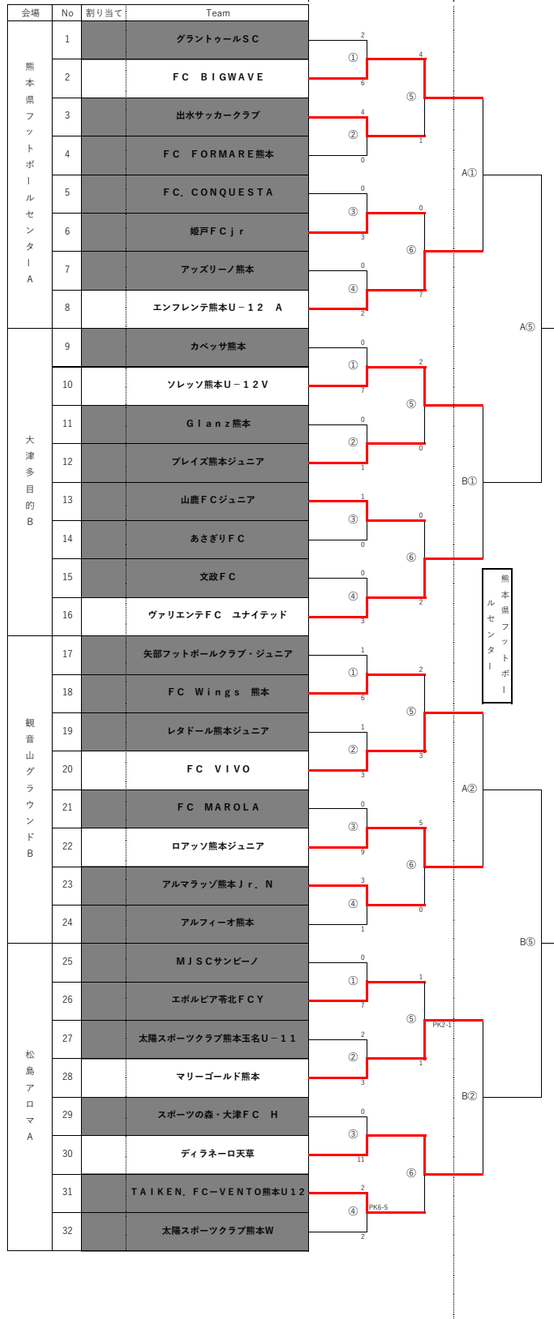

準決勝・決勝戦：12/17(土)

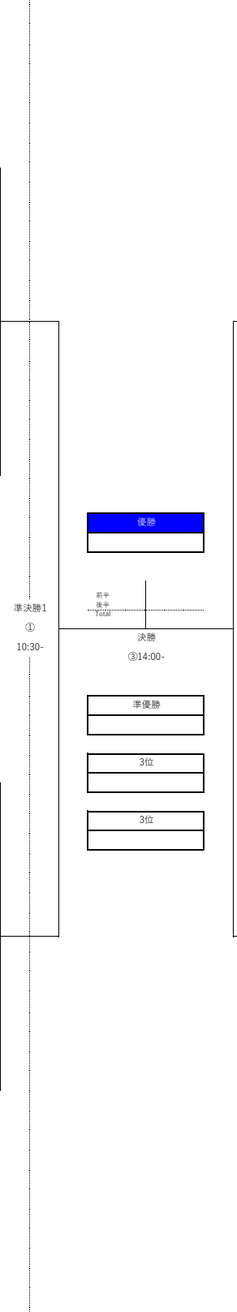

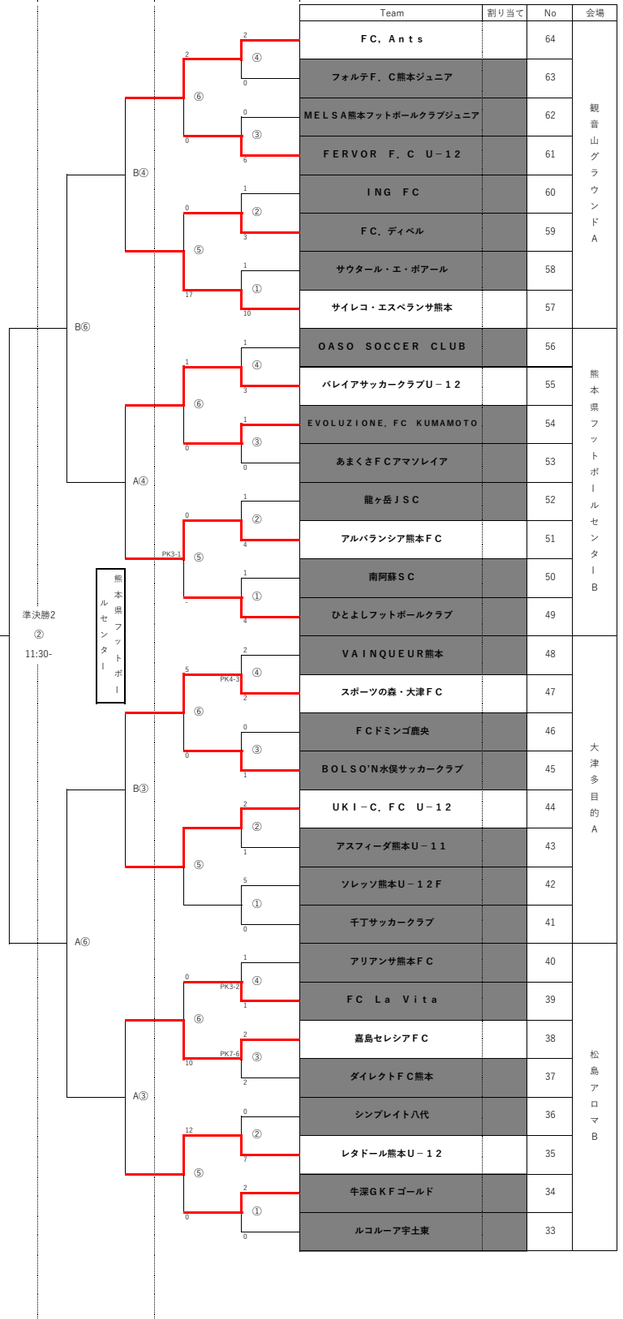

Team	割り当て	No	会場
ＦＣ．Ａｎｔｓ		64	観音山グラウンドA
フォルテＦ．Ｃ熊本ジュニア		63	
ＭＥＬＳＡ熊本フットボールクラブジュニア		62	
ＦＥＲＶＯＲ　Ｆ．Ｃ　Ｕ－１２		61	
ＩＮＧ　ＦＣ		60	
ＦＣ．ディベル		59	
サウタール・エ・ボアール		58	
サイレコ・エスペランサ熊本		57	
ＯＡＳＯ　ＳＯＣＣＥＲ　ＣＬＵＢ		56	熊本県フットボールセンターB
バレイアサッカークラブＵ－１２		55	
ＥＶＯＬＵＺＩＯＮＥ．ＦＣ　ＫＵＭＡＭＯＴＯ		54	
あまくさＦＣアマソレイア		53	
龍ヶ岳ＪＳＣ		52	
アルバランシア熊本ＦＣ		51	
南阿蘇ＳＣ		50	
ひとよしフットボールクラブ		49	
ＶＡＩＮＱＵＥＵＲ熊本		48	大津多目的A
スポーツの森・大津ＦＣ		47	
ＦＣドミンゴ鹿央		46	
ＢＯＬＳＯ’Ｎ水俣サッカークラブ		45	
ＵＫＩ－Ｃ．ＦＣ　Ｕ－１２		44	
アスフィーダ熊本Ｕ－１１		43	
ソレッソ熊本Ｕ－１２Ｆ		42	
千丁サッカークラブ		41	
アリアンサ熊本ＦＣ		40	松島アロマB
ＦＣ　Ｌａ　Ｖｉｔａ		39	
嘉島セレシアＦＣ		38	
ダイレクトＦＣ熊本		37	
シンプレイト八代		36	
レタドール熊本Ｕ－１２		35	
牛深ＧＫＦゴールド		34	
ルコルーア宇土東		33	

１・２回戦：11/27(日)

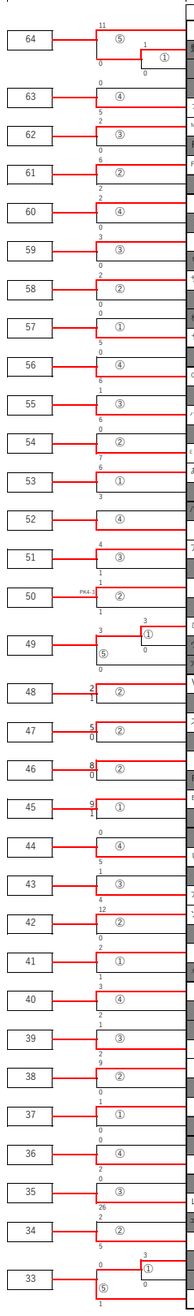

Team	支部	No	会場
ＦＣ．Ａｎｔｓ	Ｐ９	１３４	Ｐ
豊川フットボールクラブ	Ｐ８	１３３	山鹿カルチャークレー
エスピンガルダ芦北	Ｐ７	１３２	
ＵＥＫＩ　Ｎ．ＦＣ	Ｐ６	１３１	
フォルテＦ．Ｃ熊本ジュニア	Ｐ５	１３０	
ＭＥＬＳＡ熊本フットボールクラブジュニア	Ｐ４	１２９	
ＦＣ．ＡｎｔｓＳ－１１	Ｐ３	１２８	
ＦＥＲＶＯＲ　Ｆ．Ｃ　Ｕ－１２	Ｐ２	１２７	
クレアールＩＦＣ	Ｐ１	１２６	
ＩＮＧ　ＦＣ	Ｏ８	１２５	Ｏ
築山サッカークラブＢ	Ｏ７	１２４	森園カントリーパークB
ＦＣ．ディベル	Ｏ６	１２３	
ＮＰＯ法人ヴィラノーバ水俣Ｕ－１２	Ｏ５	１２２	
サウタール・エ・ボアール	Ｏ４	１２１	
ＬＥＶＡＮＴＥ　熊本	Ｏ３	１２０	
松橋ジュニアサッカークラブ	Ｏ２	１１９	
サイレコ・エスペランサ熊本	Ｏ１	１１８	
ＫＭＦＣ	Ｎ８	１１７	Ｎ
ＯＡＳＯ　ＳＯＣＣＥＲ　ＣＬＵＢ	Ｎ７	１１６	金魚と鯉の郷広場
ガナドール熊本	Ｎ６	１１５	
バレイアサッカークラブＵ－１２	Ｎ５	１１４	
ＦＣソンリッサ	Ｎ４	１１３	
ＥＶＯＬＵＺＩＯＮＥ．ＦＣ　ＫＵＭＡＭＯＴＯ	Ｎ３	１１２	
あまくさＦＣアマソレイア	Ｎ２	１１１	
田浦ＦＣ	Ｎ１	１１０	
八代フューチャーズ　Ｕ－１２	Ｍ９	１０９	Ｍ
龍ヶ岳ＪＳＣ	Ｍ８	１０８	運動公園多目的A
アルバランシア熊本ＦＣ	Ｍ７	１０７	
ＦＣ天草	Ｍ６	１０６	
南阿蘇ＳＣ	Ｍ５	１０５	
ＪＦＡ鏡	Ｍ４	１０４	
ひとよしフットボールクラブ	Ｍ３	１０３	
ヴァリエンテＦＣ　シティ	Ｍ２	１０２	
アンジェロ阿蘇サッカークラブ	Ｍ１	１０１	
ＶＡＩＮＱＵＥＵＲ熊本	Ｌ８	１００	Ｌ
ＡＮＦＡＮＧ　ＦＣ	Ｌ７	９９	大津多目的D
スポーツの森・大津ＦＣ	Ｌ６	９８	
ソレッソ天草	Ｌ５	９７	
ＦＣドミンゴ鹿央	Ｌ４	９６	
ＲＥＶＯＬＵＣＩＯＮ天草	Ｌ３	９５	
ＢＯＬＳＯ’Ｎ水俣サッカークラブ	Ｌ２	９４	
太田郷ＦＣ	Ｌ１	９３	
麦島ＳＣ	Ｋ８	９２	Ｋ
ＵＫＩ－Ｃ．ＦＣ　Ｕ－１２	Ｋ７	９１	大津多目的C
菊陽ＪＳＣ	Ｋ６	９０	
アスフィーダ熊本Ｕ－１１	Ｋ５	８９	
ソレッソ熊本Ｕ－１２Ｆ	Ｋ４	８８	
嘉島セレシアＦＣＹ	Ｋ３	８７	
千丁サッカークラブ	Ｋ２	８６	
太陽スポーツクラブ熊本玉名Ｕ－１１Ｗ	Ｋ１	８５	
アリアンサ熊本ＦＣ	Ｊ８	８４	Ｊ
高ＳＰＯ．ＦＣ	Ｊ７	８３	さんさん公園B
荒尾ＪＦＣ	Ｊ６	８２	
ＦＣ　Ｌａ　Ｖｉｔａ	Ｊ５	８１	
嘉島セレシアＦＣ	Ｊ４	８０	
高田ＦＣ	Ｊ３	７９	
ダイレクトＦＣ熊本	Ｊ２	７８	
シャルムＦＣ熊本	Ｊ１	７７	
フリージア熊本Ｓ	Ｉ９	７６	Ｉ
シンプレイト八代	Ｉ８	７５	大矢野総合スポーツ公園B
ＪＳＣ　フォルサ	Ｉ７	７４	
レタドール熊本Ｕ－１２	Ｉ６	７３	
エンフレンテ熊本Ｕ－１２　Ｂ	Ｉ５	７２	
牛深ＧＫＦゴールド	Ｉ４	７１	
小川ＪＦＣ	Ｉ３	７０	
カミーレ熊本ＦＣ	Ｉ２	６９	
ルコルーア宇土東	Ｉ１	６８	

１・２回戦：11/27(日)

※1-2回戦の日程・試合順・時間・審判割は、組合せ抽選会にて決定いたします。パートにより異なる場合がありますので、ご注意ください。

３・４回戦：12/3(土)

	開始時刻	審判
①	9:30	試合No④
②	10:30	試合No①
③	11:30	試合No②
④	12:30	試合No③
⑤	13:30	試合No④
⑥	15:00	試合No⑤

５・６回戦：12/10(土)

	開始時刻	審判
①	9:30	試合No④
②	10:30	試合No①
③	11:30	試合No②
④	12:30	試合No③
⑤	13:30	試合No④
⑥	15:00	試合No⑤

準決勝・決勝戦：12/17(土)

	開始時刻	審判
準決勝1	10:30	協会派遣
準決勝2	11:30	協会派遣
決勝	14:00	協会派遣

５・６回戦：12/10(土)

	開始時刻	審判
①	9:30	試合No④
②	10:30	試合No①
③	11:30	試合No②
④	12:30	試合No③
⑤	13:30	試合No④
⑥	15:00	試合No⑤

３・４回戦：12/3(土)

	開始時刻	審判
①	9:30	試合No④
②	10:30	試合No①
③	11:30	試合No②
④	12:30	試合No③
⑤	13:30	試合No④
⑥	15:00	試合No⑤

１・２回戦：11/27(日)

※1-2回戦の日程・試合順・時間・審判割は、組合せ抽選会にて決定いたします。パートにより異なる場合がありますので、ご注意ください。