KFA 第103回 全国高等学校サッカー選手権 熊本県大会 組合せ表

1 会場　水前寺競技場(水)、熊本県フットボールセンター【COSMOS】(フ東・フ西)、益城町総合運動公園陸上競技場(益)　大津町運動公園多目的広場(多AB・多CD)、山鹿市カルチャースポーツセンター(山)、東海大学松前記念サッカー場(松)、球磨工業高校G(球)、翔陽高校G(翔)、玉名工業高校G(玉)、小川工業高校G(小)熊本農業高校(農)

2 交替 9名通告 5名

3 試合時間およびキックオフの時間

1回戦	10月 5日(土) 6日(日)	①10:00 ②12:30 ③15:00	(80分-20分-PK)
2回戦	10月12日(土) 13日(日)	①10:00 ②12:30 ③15:00	(80分-20分-PK)
3回戦	10月19日(土)	①10:00 ②12:30 ③15:00	(80分-20分-PK)
4回戦	10月26日(土) 27日(日)	①11:00 ②14:00	(80分-20分-PK)
準々決勝	11月 2日(土)	①11:00 ②14:00	(80分-20分-PK)
準決勝	11月 9日(土)	①11:00 ②14:00	(80分-20分-PK)
決勝	11月16日(土)	①12:05	(80分-20分-PK)

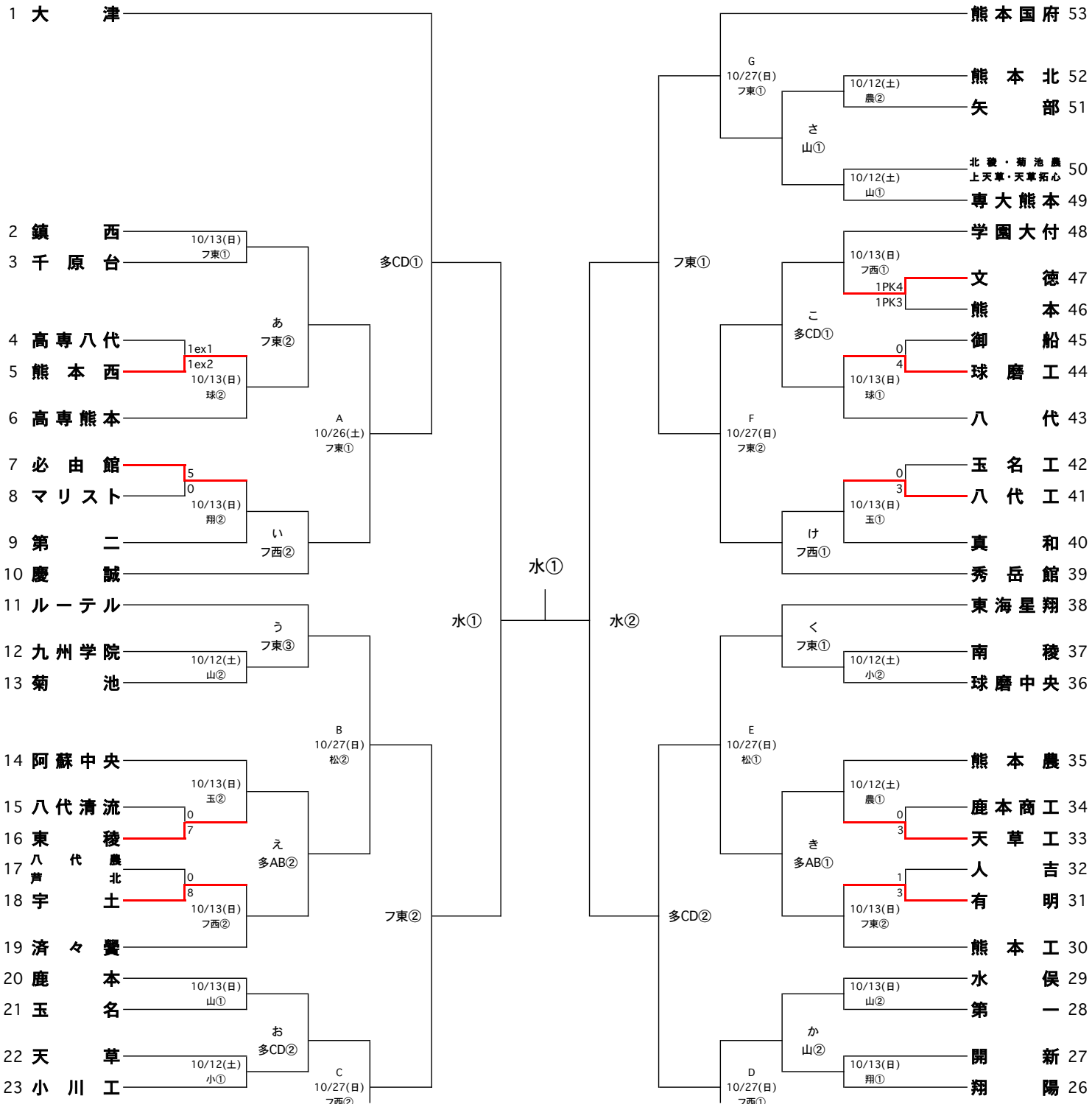

10/5･6	10/12･13	10/19	10/26･27	11/2	11/9	11/16	11/9	11/2	10/26･27	10/19	10/12･13	10/5･6