# KFA 第105回 全国高等学校サッカー選手権 熊本県大会 組合せ表

1 会場　えがお健康スタジアム（え）、熊本県フットボールセンター【COSMOS】（フ東・フ西）、益城町総合運動公園陸上競技場（益）
県民総合運動公園スポーツ広場（ス）、山鹿市カルチャースポーツセンター（山）、八代運動公園陸上競技場（八）
熊本甲佐総合運動公園緑川リバーサイドパーク天然芝（緑）、熊本学園大学西合志総合G（西）、球磨工業高校G（球）
慶誠高校菊陽G（慶）

2 交代 9名通告 5名 交代は3回以内（1回に代える人数は複数可）。脳震盪交代は各チーム1回1人のみ。延長戦になった場合は1回1名追加。

3 試合時間およびキックオフの時間
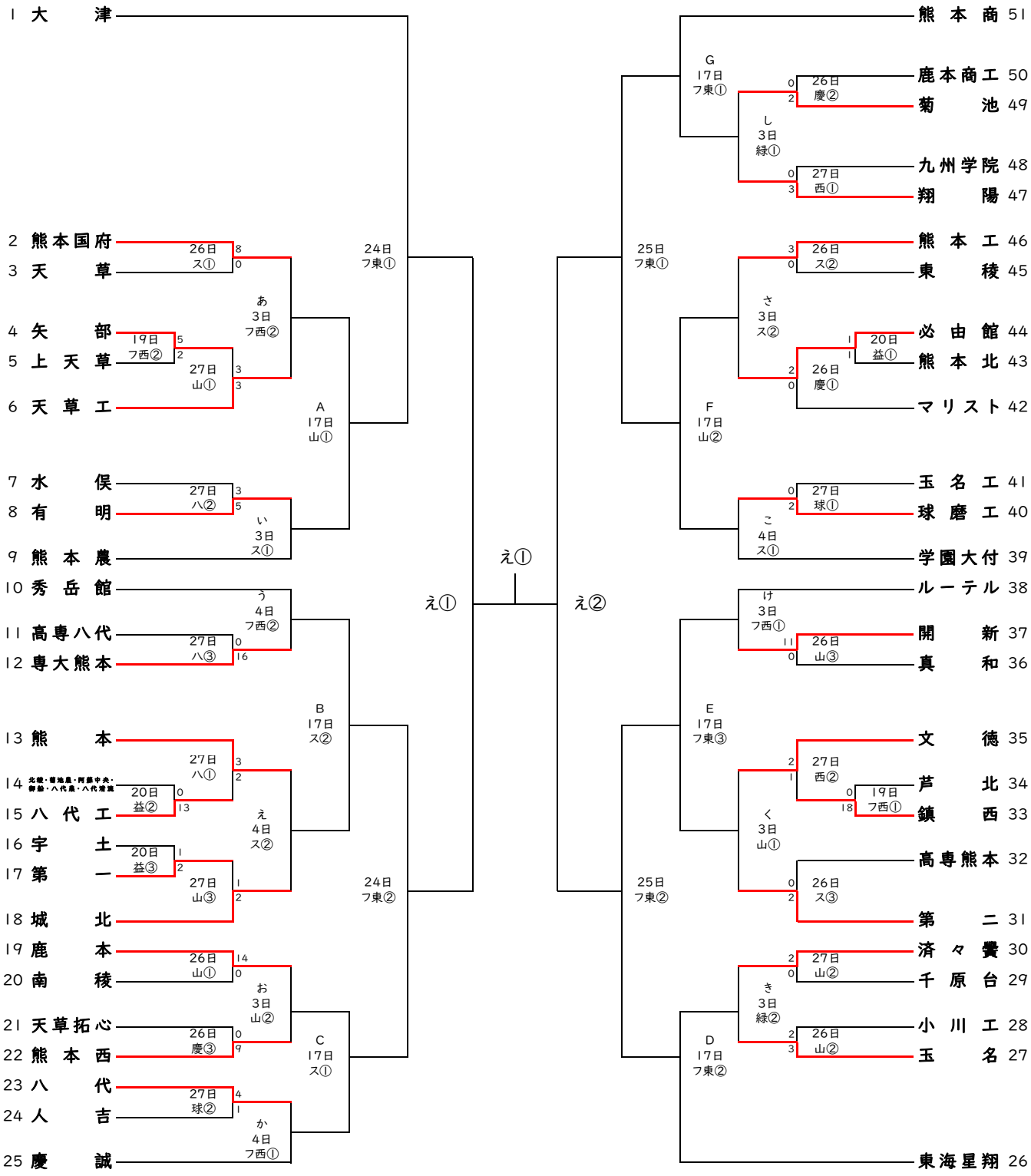
| | | | | |
|---|---|---|---|---|
| 1回戦 | 9月19日（土） | 20日（日） | ①9:30 ②12:00 ③14:30 | （80分-20分-PK） |
| 2回戦 | 9月26日（土） | 27日（日） | ①9:30 ②12:00 ③14:30 （球 ①10:00 ②12:30） | （80分-20分-PK） |
| 3回戦 | 10月 3日（土） | 4日（日） | ①10:00 ②12:30 | （80分-20分-PK） |
| 4回戦 | 10月17日（土） | | ①10:00 ②12:30 ③15:00 | （80分-20分-PK） |
| 準々決勝 | 10月24日（土） | 25日（日） | ①10:00 ②14:00 | （80分-20分-PK） |
| 準決勝 | 11月 1日（日） | | ①11:00 ②14:00 | （80分-20分-PK） |
| 決勝 | 11月 7日（土） | | ①13:35 | （80分-20分-PK） |